ZANIN

dal 1956

SPIETRATORE

a

agroindustria

SPIETRATORE

La funzione dello spietratore è di separare i corpi pesanti (sassi, ecc.) presenti nel cereale.

FUNZIONAMENTO

Il prodotto entra per gravità in una tramoggia dosatrice e viene uniformemente distribuito su tutta la sua larghezza. Il prodotto scende poi su un setaccio e una forza vibrante con una combinazione di un flusso d'aria separa i corpi pesanti che andranno verso l'alto e il prodotto scende verso il basso.

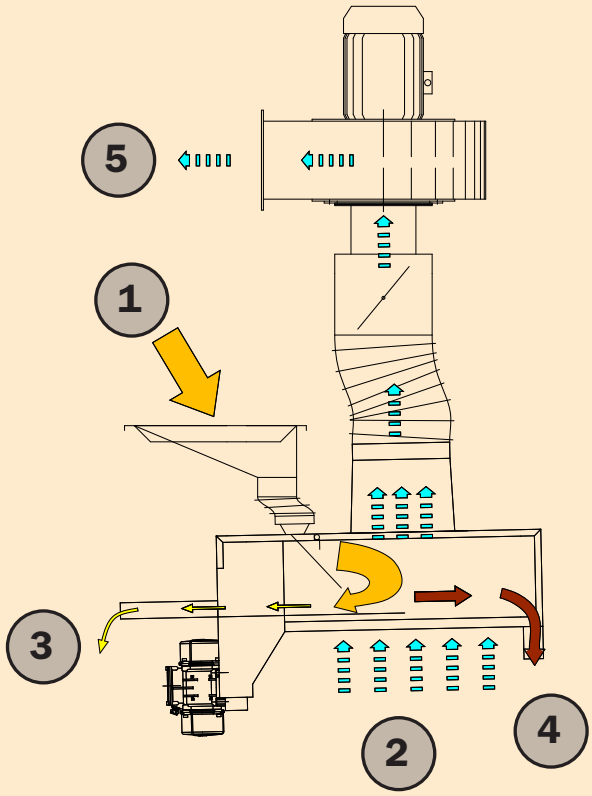

MODELLO	A mm	B mm	C mm	PORTATA kg/h
SP-1	970	1350	2300	500

LEGENDA

01) Entrata prodotto
02) Entrata aria
03) Uscita prodotto buono
04) Uscita scarto grosso
05) Uscita aria

DETTAGLI

01) Vista uscita prodotto buono
02) Dettaglio oblò di controllo e leva di regolazione manuale

COSTRUZIONE

- Intelaiatura di sostegno cassone, in lamiera con profilati in lamiera zincata
- Cassone in lamiera presso piegata, bullonata tra i vari elementi che la compongono
- Piano forato di scorrimento prodotto
- Tramoggia di entrata prodotto
- Supporto con alloggio moto vibratore
- Ventilatore di aspirazione
- Regolatore manuale di passaggio aspirazione

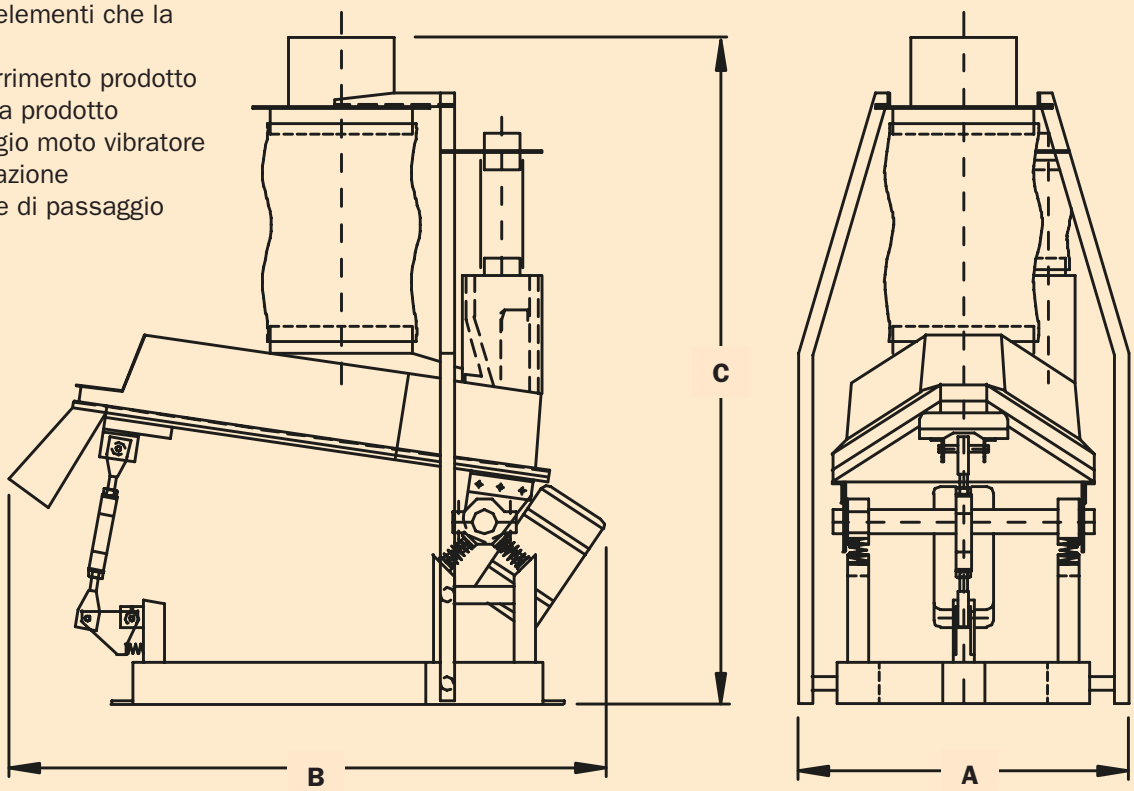

MODELLO	A mm	B mm	C mm	PORTATA t/h
SP-2	1000	1500	1360	5
SP-3	2300	1800	2000	20

NB: Le misure del modello SP-2 si riferiscono alla sola cassa.

ZANIN-08-05-15

DETTAGLI

01) Regolatore manuale per inclinazione tavola SP-2
02) Soffietto per attacco aspirazione
03) Giunti elastici
04) Ventilatore SP-1
05) Regolazione manuale per tenditura SP-1
06) Serranda regolazione flusso aria

ZANIN
dal 1956

ZANIN F.lli s.r.l.
Viale delle Industrie, 1
31032 Casale sul Sile (TV) - Italy

T. +39 0422 785444
F. +39 0422 785805

www.zanin-italia.com
info@zanin-italia.com

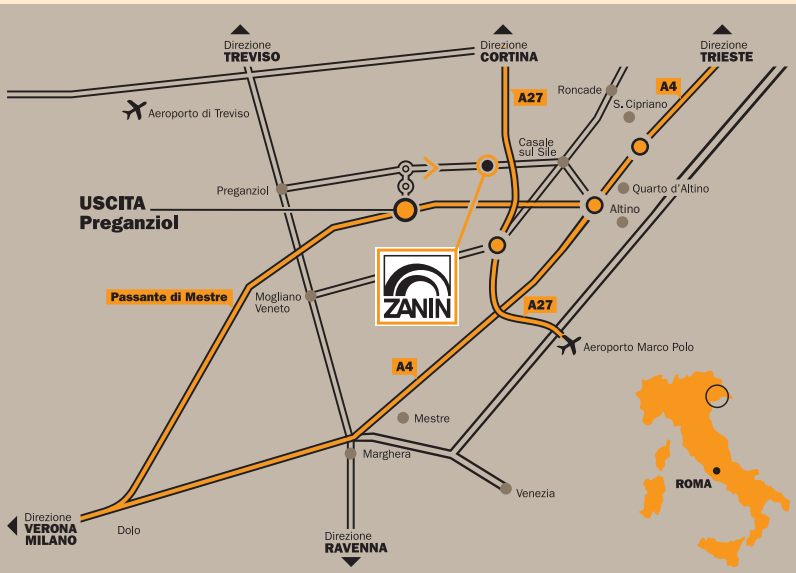

©2015 ZANIN F.lli - Tutti i contenuti (testi, foto, grafica) presenti all'interno di questo supporto sono proprietà della ditta ZANIN F.lli e sono protetti dalla vigente normativa sulla proprietà intellettuale, non potranno quindi essere pubblicati, riprodotti, riscritti, distribuiti, commercializzati, senza una esplicita autorizzazione.
I marchi, le denominazioni e le ditte menzionati all'interno di questo supporto sono di proprietà dei rispettivi proprietari e sono protetti dalla normativa vigente in materia di marchi, brevetti e/o copyright.
La ditta ZANIN F.lli declina ogni responsabilità per eventuali inesattezze contenute nel presente depliant, riservandosi di apportare al prodotto le modifiche che riterrà opportune in qualsiasi momento e senza preavviso.

ATTENZIONE: DATI NON VINCOLANTI FARE RIFERIMENTO ALLA SCHEDA TECNICA RILASCIATA DIRETTAMENTE DALLA ZANIN F.LLI

RIVENDITORE