ZANIN

dal 1956

MINIDRY

agroindustria

ZANIN
dal 1956

MINIDRY

COMPONENTI

- Tramoggia di carico
- Coclea di carico-scarico
- Colonna essiccante
- Estrattore motorizzato elettrico
- Ventilatore centrifugato
- Bruciatore (gas metano- gasolio)
- Quadro di comando

DETTAGLI

01) Vista testa elevatore con pulitore
02) Fase di carico prodotto su tramoggia
03) Aspirazione polveri e ciclone
04) Tramoggia di carico prodotto
05) Dettaglio tazze elevatore e sistema di pulizia

FUNZIONAMENTO

Colonna essiccante composta da condotti passaggio aria immersi nel cereale. Il cereale scende per gravità a zig-zag e viene investito da un flusso d'aria in controcorrente, la quantità di scarico è regolata da un estrattore motorizzato elettrico. Il prodotto raccolto in una tramoggia scende in una coclea verticale (Optional elevatore a tazze) che provvederà ad alimentare la colonna essiccante tante volte fino a raggiungere l'umidità finale desiderata (riciclo). Successivamente al termine dell'essiccazione viene raffreddato e tramite una valvola by-pass viene scaricato.

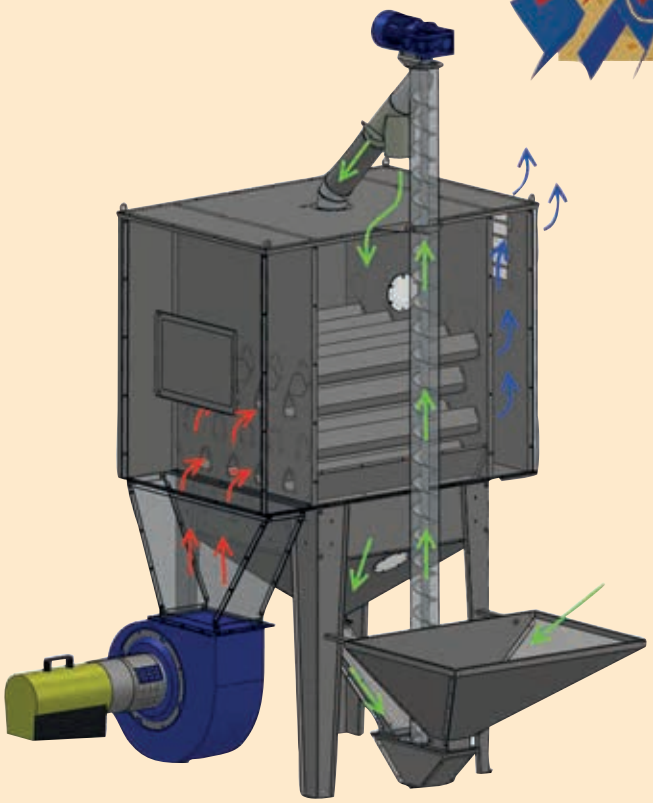

Mod. MD1-C

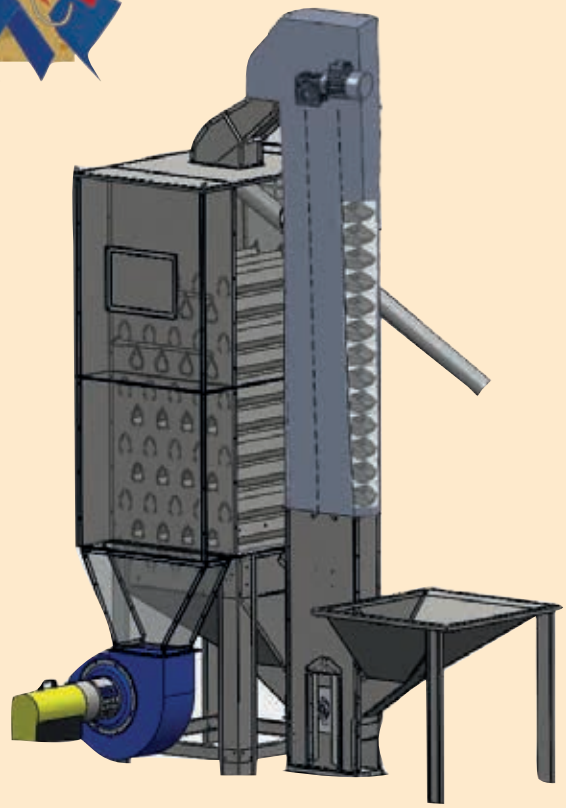

Mod. MD2-E

OPTIONAL
- Carrello da 10 Km/h

LEGENDA

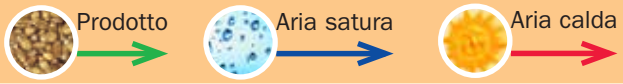

MODELLO	CAPACITÀ m^3	LARGHEZZA mm	LUNGHEZZA mm	ALTEZZA mm
MD1-C	0,65	2320	1455	3060
MD2-C	1,3	2320	1455	4050
MD3-C	2,0	2320	1455	4940

MODELLO	CAPACITÀ m^3	LARGHEZZA mm	LUNGHEZZA mm	ALTEZZA mm
MD1-E	0,65	2720	1455	3310
MD2-E	1,3	2720	1455	4250
MD3-E	2,0	2720	1455	5190
MD4-E	4,4	2825	2250	4780
MD5-E	6,5	2825	2250	5800
MD6-E	8,6	2825	2250	6740
MD7-E	10,7	2825	2250	8030
MD8-E	12,8	2825	2250	8970
MD9-E	14,9	2825	2250	9990

N.B.: *Le larghezze indicate non includono il bruciatore.*

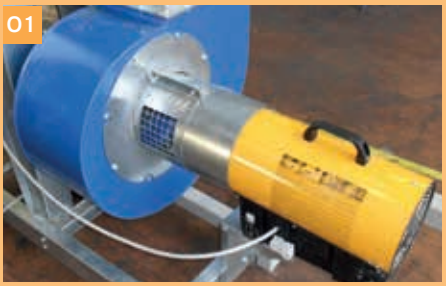

ZANIN-17-06-15

DETTAGLI

01) Bruciatore a GAS metano
02) Bruciatore a Gasolio
03) Bruciatore a GAS
04) Bruciatore MD2-E
05) Esempio di installazione
06) Estrazione elettrica
07) Batteria unità
08) Quadro elettrico di comando

ZANIN
dal 1956

ZANIN F.lli s.r.l.
Viale delle Industrie, 1
31032 Casale sul Sile (TV) - Italy

T. +39 0422 785444
F. +39 0422 785805

www.zanin-italia.com
info@zanin-italia.com

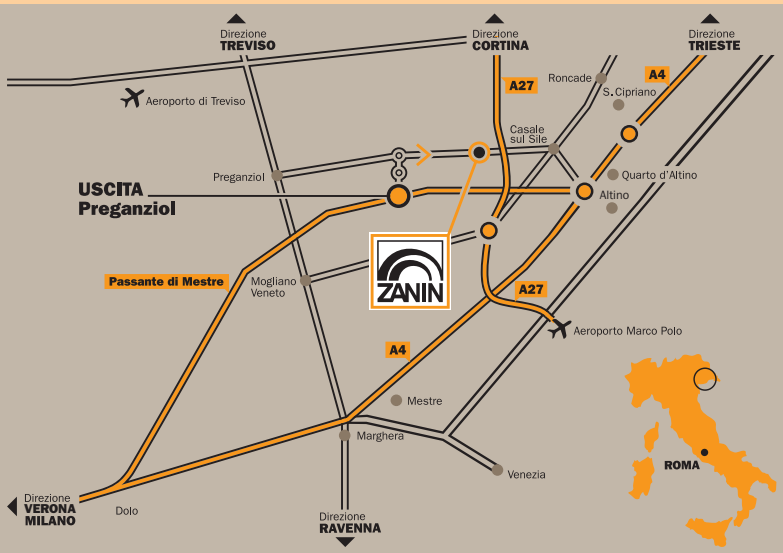

©2015 ZANIN F.lli - Tutti i contenuti (testi, foto, grafica) presenti all'interno di questo supporto sono proprietà della ditta ZANIN F.lli e sono protetti dalla vigente normativa sulla proprietà intellettuale, non potranno quindi essere pubblicati, riprodotti, riscritti, distribuiti, commercializzati, senza una esplicita autorizzazione.
I marchi, le denominazioni e le ditte menzionati all'interno di questo supporto sono di proprietà dei rispettivi proprietari e sono protetti dalla normativa vigente in materia di marchi, brevetti e/o copyright.
La ditta ZANIN F.lli declina ogni responsabilità per eventuali inesattezze contenute nel presente depliant, riservandosi di apportare al prodotto le modifiche che riterrà opportune in qualsiasi momento e senza preavviso.

ATTENZIONE: DATI NON VINCOLANTI FARE RIFERIMENTO ALLA SCHEDA TECNICA RILASCIATA DIRETTAMENTE DALLA ZANIN F.LLI

RIVENDITORE